REFLECTION LEDKO™ T/D

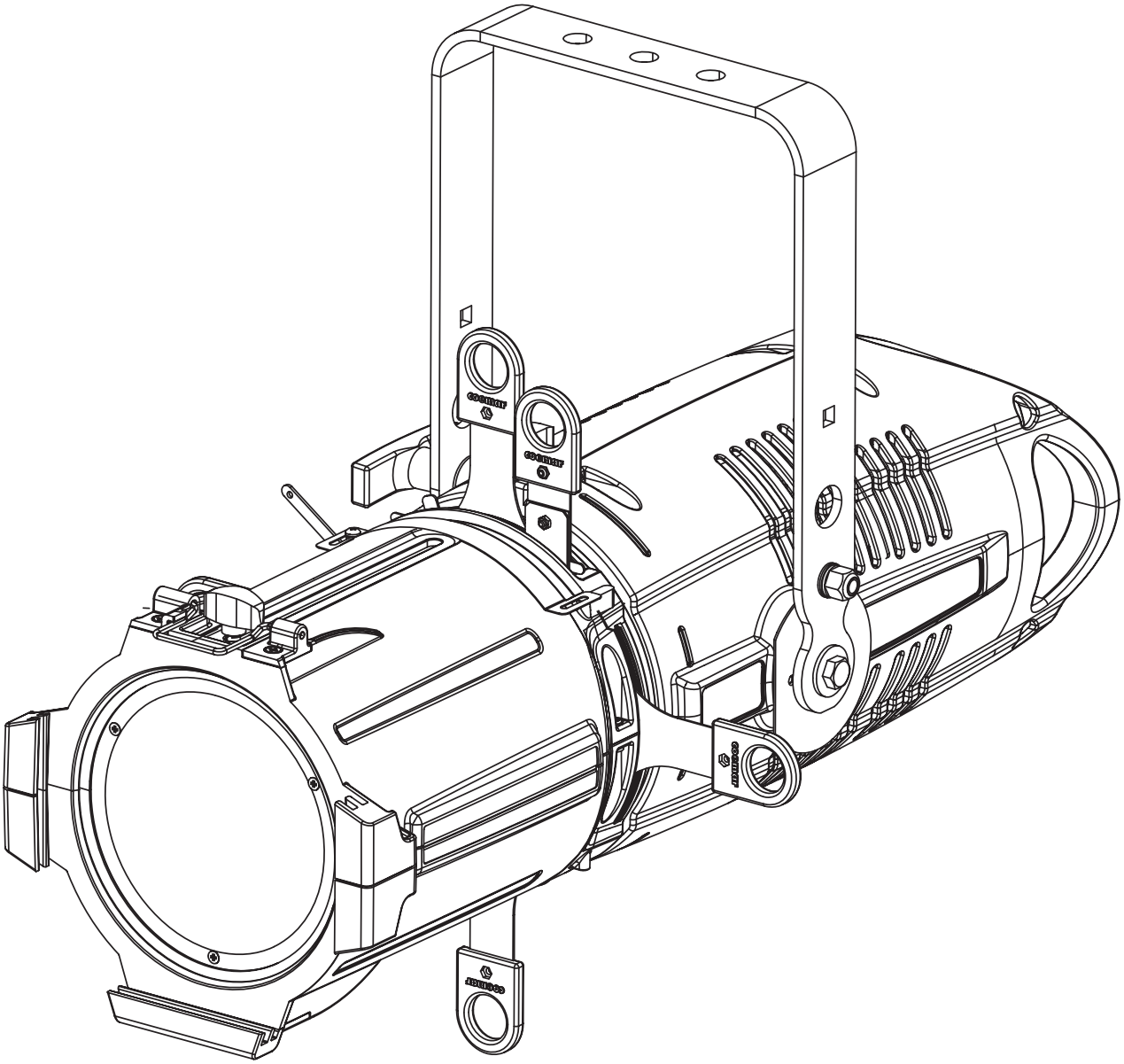

manuale di istruzioni

Versione 2.0

coemar
LIGHT EMOTION

REFLECTION LEDko™ T/D

Numero Seriale:

.....

Data di Acquisto:

.....

Distributore:

.....

Indirizzo:

.....

Provincia:

.....

Stato:

.....

Telefono / Fax:

.....

Prendere nota negli spazi forniti sopra le relative informazioni di servizio, del modello e del rivenditore presso il quale è stato acquistato il **LEDko T/D**: queste informazioni ci aiuteranno a fornire ricambi, riparazioni o a rispondere a qualsiasi richiesta tecnica con la massima velocità e precisione.

ATTENZIONE: la sicurezza dell'apparecchio è garantita solo con l'uso appropriato delle presenti istruzioni, pertanto è necessario conservarle.

Manuale utente versione 2.0
Edizione Marzo 2019

Index

1. Imballo e trasporto ..... Pag. 5
1.1. Imballo ..... Pag. 5
1.2. Trasporto ..... Pag. 5

2. Informazioni generali ..... Pag. 5
2.1 Importanti informazioni di sicurezza ..... Pag. 5
2.2 Condizioni di garanzia ..... Pag. 6
2.3 Normative EC ..... Pag. 6

3. Specifiche del prodotto ..... Pag. 7
3.1 Caratteristiche tecniche ..... Pag. 7
3.2 Dimensioni ..... Pag. 7
3.3 Componenti principali del prodotto ..... Pag. 8
3.4 Descrizione pannello posteriore ..... Pag. 9

4. Installazione ..... Pag. 10
4.1 Installazione delle ottiche ..... Pag. 10
4.2 Fissaggio meccanico ..... Pag. 11
4.3 Cordina di sicurezza ..... Pag. 11
4.4 Orientamento del fascio di luce ..... Pag. 11

5. Alimentazione ..... Pag. 12
5.1 Tensione e frequenza di funzionamento ..... Pag. 12
5.2 Connessione alla rete elettrica ..... Pag. 12

6. Connessioni del segnale di controllo ..... Pag. 13
6.1 Collegamento del segnale di controllo tramite connettori XLR5 ..... Pag. 13

7. Accensione del proiettore ..... Pag. 14
7.1 Indirizzo DMX dell'unità ..... Pag. 14

8. Tabella DMX ..... Pag. 15
8.1 Tabella DMX 5 o 1 canali ..... Pag. 15

9. Funzioni del pannello display ..... Pag. 16
9.1 Guida rapida al menù ..... Pag. 16
9.2 Conteggio veloce ..... Pag. 16
9.3 Menù delle funzioni principali ..... Pag. 17
9.4 Misure (MEAS) ..... Pag. 19
9.5 Allineamento elettronico dei LED ..... Pag. 21
9.6 Funzioni speciali del prodotto ..... Pag. 22
9.7 Messaggi d'errore ..... Pag. 22

10. Parti di ricambio ..... Pag. 23

11. Manutenzione.....Pag. 25
11.1 Aggiornamento Firmware.....Pag. 25
11.2 Pulizia periodica.....Pag. 25
11.3 Controlli periodici.....Pag. 25
11.4 Fusibili.....Pag. 25

12. Domande e risposte.....Pag. 26

Congratulazioni per aver acquistato un prodotto **Coemar**, vi siete assicurati un proiettore della massima qualità, nei componenti e nella tecnologia. Vi rinnoviamo l'invito a compilare per tempo e correttamente i dati da riportare nella pagina precedente: per qualsiasi richiesta di informazioni o di servizi, sia in caso dì problemi intervenuti durante l'installazione che in seguito; consentiranno infatti un intervento rapido ed efficace del centro assistenza **Coemar** al quale potete rivolgervi con assoluta fiducia. Attenendovi alle istruzioni e modalità di utilizzo indicate in questo manuale vi assicurerete il massimo rendimento del prodotto per gli anni a venire.

1. Imballo e trasporto

1.1 Imballo

Aprite l'imballaggio ed assicuratevi che nessuna parte dell'apparecchio abbia subito danni durante Il trasporto. In caso di danni al prodotto, contattate immediatamente spedizioniere e fornitore tramite telefono o fax, preannunciando l'invio di una lettera raccomandata.

Packing list

Assicuratevi che l'imballo contenga:

1 Reflection LEDko T/D
1 Manuale di istruzioni
1 Cavo d'alimentazione

1.2 Trasporto

Il trasporto di **LEDko T/D** deve essere eseguito utilizzando esclusivamente l'imballo originale o un apposito baule (flight case).

2. Informazioni generali

2.1 Importanti informazioni di sicurezza

Prevenzione degli incendi:

1. Non installate mai l'apparecchio su superfici infiammabili.
2. La distanza minima dal materiale infiammabile deve essere almeno di 0,5 m.
3. La distanza minima dal primo possibile soggetto illuminabile deve essere almeno di 0,5 m.
4. Sostituite i fusibili danneggiati solo con identici per dimensione e valore, se necessario consultate lo schema di collegamento.
5. Collegate il proiettore ad una rete elettrica protetta da interruttore magnetotermico.

Prevention from electric shock:

1. Per la presenza di alta tensione all'interno dell'apparecchio, vi consigliamo di togliere tensione prima di aprirne l'involucro o di effettuare qualsiasi operazione al suo interno.
2. Per la connessione alla rete elettrica attenetevi scrupolosamente al presente manuale.

3. Il livello tecnologico di **LEDko T/D** necessita di personale specializzato; per qualsiasi tipo di intervento rivolgetevi ai centri di assistenza autorizzati Coemar.
4. Una buona connessione a terra è essenziale per il corretto funzionamento. Non collegate mai l'apparecchio senza il contatto a terra.
5. Non lasciate mai che il cavo di alimentazione venga in contatto con altri cavi.
6. Non maneggiate il prodotto con mani bagnate o in presenza di acqua.
7. L'apparecchio non deve mai essere collocato in una posizione esposta, o in aree di estrema umidità.

Sicurezza:

1. Installate sempre il proiettore con viti, ganci, o altri supporti in grado di sostenerne il peso.
2. Utilizzate un secondo fissaggio di sicurezza con catene o corda di acciaio che sostenga il peso in caso di cedimento del sostegno principale.
3. Le superfici esterne del proiettore, in vari punti, possono raggiungere i 60° C. Non maneggiare mai l'unità prima che siano trascorsi almeno 10 minuti da quando il LED è stato spento.
4. Non installate mai l'apparecchio in locali dove non esiste flusso d'aria costante; la temperatura ambiente massima deve essere non superiore a 35°C.
5. Il proiettore contiene componenti elettronici ed elettrici che non devono mai entrare in contatto con acqua, olio o altri liquidi. In caso contrario, si comprometterà il corretto funzionamento del proiettore.

2.2 Condizioni di vendita

1. L'apparecchio è garantito per 36 mesi dalla data di acquisto contro difetti di fabbricazione o materiali che lo compongono.
2. I danni dovuti a manomissione, uso inappropriato o mancanza di manutenzione suggerita sono esclusi dalla garanzia.
3. La garanzia scade quando il proiettore viene aperto da personale non autorizzato.
4. La garanzia non include la sostituzione del dispositivo.
5. Il numero di serie e il modello del dispositivo sono necessari per recuperare informazioni e assistenza dal rivenditore.

2.3 Normative EC

Il proiettore soddisfa tutti i requisiti CE applicabili fondamentali.

3. Specifiche del prodotto

3.1 Caratteristiche tecniche

Alimentazione	90-230Vac, 50-60Hz
Consumo energetico	0.88 A @ 230 VaC, 2.25 A @ 90 VaC
Rifasamento	Cosϕ = 0.95
Massimo consumo energetico	200 watt
Temperatura colore	**LEDko Tungsten**: 3200k **LEDko Daylight**: 5600k
Indice di resa cromatica (CRI)	**D** e **T** modelli: CRI 80, CRI 90
Peso (senza ottica)	5,5kg - 12,1lbs
Temperatura massima ambientale	+35°C / +95°F
Grado di protezione	IP20

3.2 Dimensioni

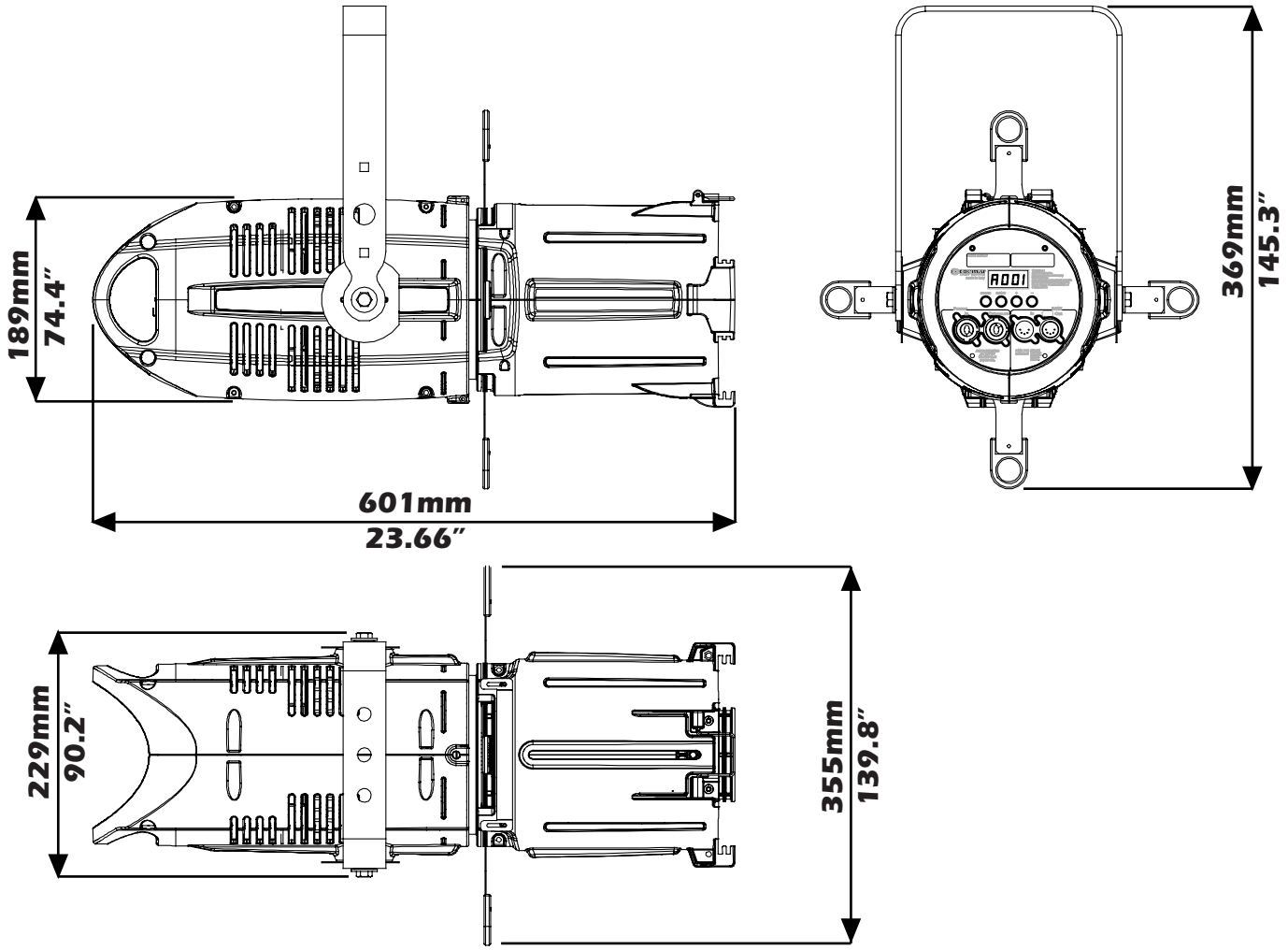

3.3 Componenti principali del prodotto

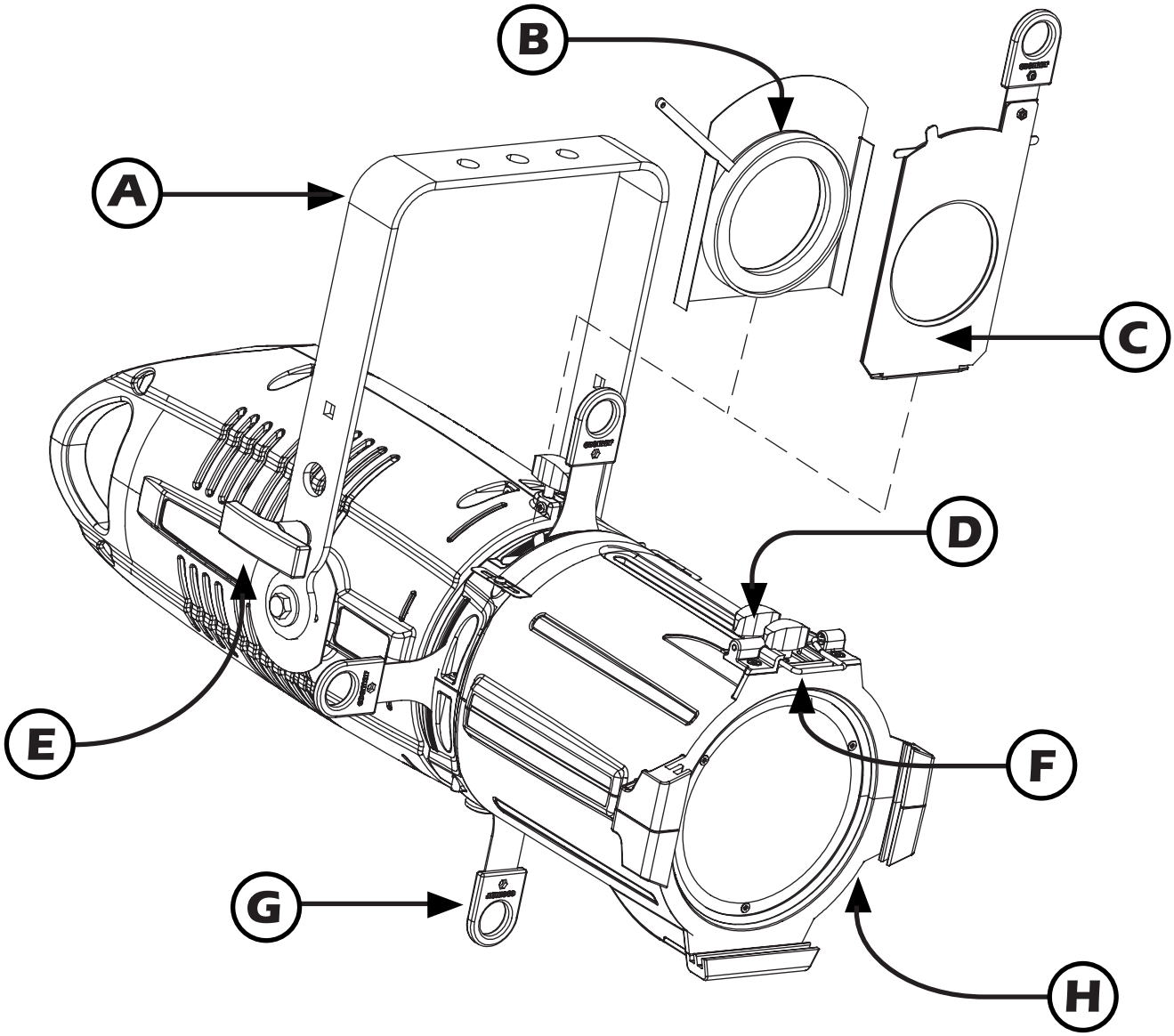

Descrizione dei componenti	
A	Forcella manuale
B	Iris (opzionale)
C	Portagobo magnetico (opzionale)
D	Pomelli di bloccaggio per lenti
E	Maniglia di bloccaggio per forcella
F	Molla di bloccaggio per telaio portagelatine
G	Ghigliottina sagomatrice
H	Ottica intercambiabile

3.4 Descrizione pannello posteriore

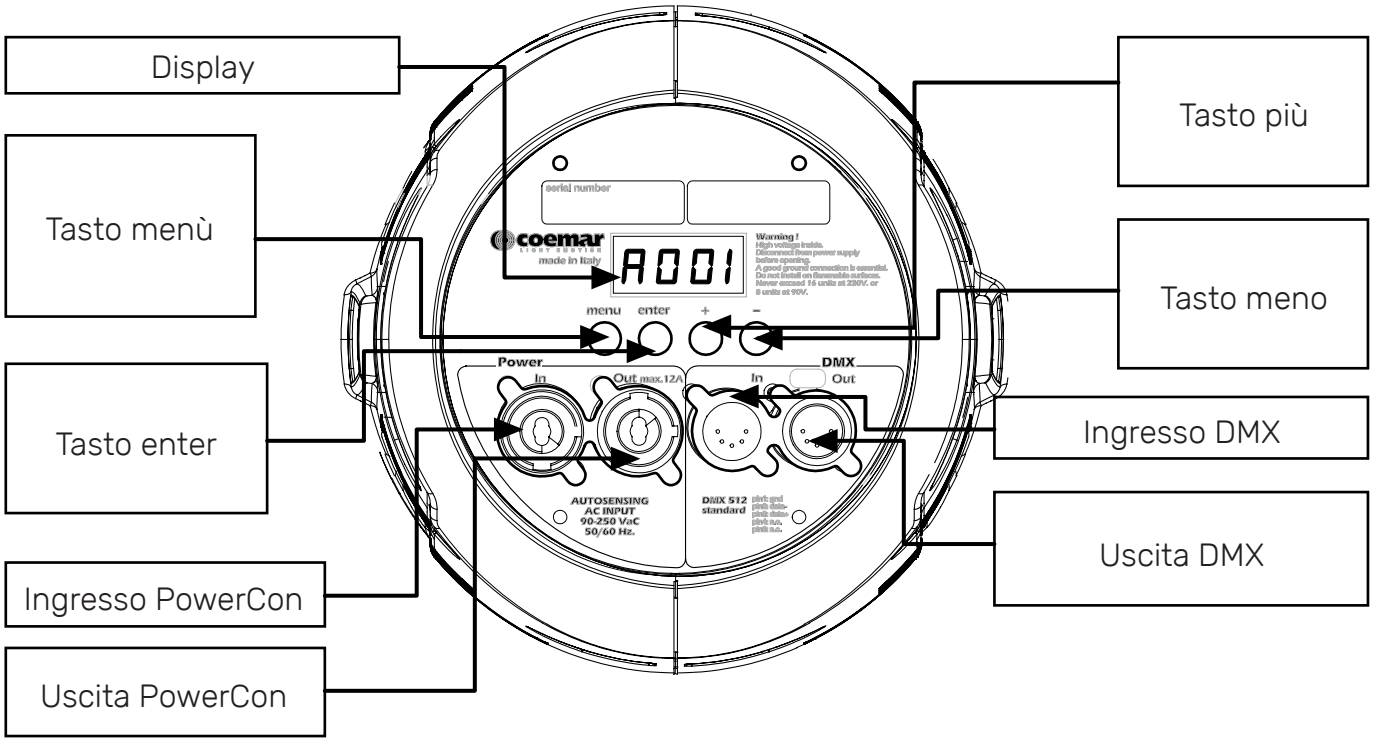

4. Installazione

4.1 Installazione delle ottiche

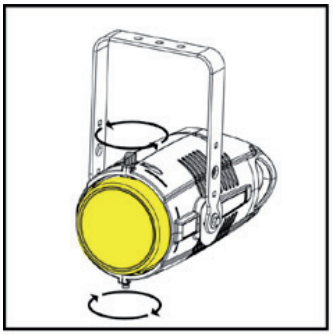
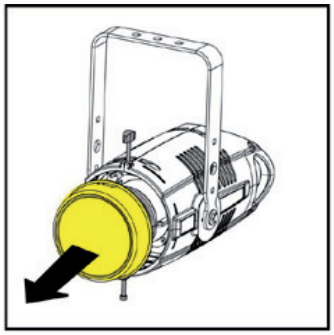

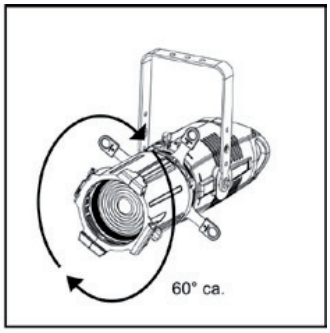

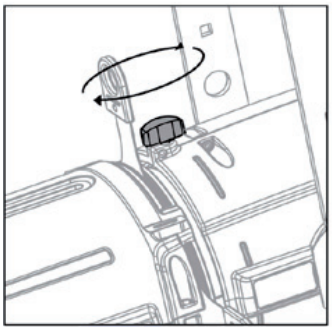
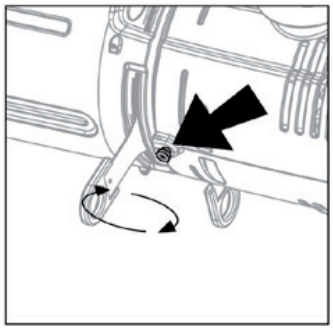
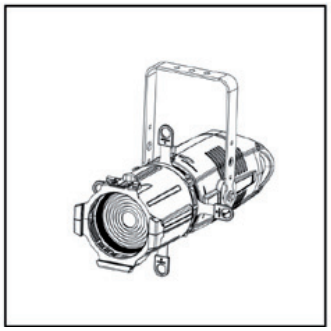

Rimuovere il coperchio di protezione della lente allentando la vite inferiore e la vite a farfalla superiore quel tanto che serve per liberare il coperchio stesso, appoggiare la flangia dell'ottica da fissare di circa 60°, far slittare la flangia dell'ottica all'interno dell'incavo praticato nel corpo del proiettore e ruotare di 60° circa il corpo dell'ottica affinché questo sia libero di ruotare rimanendo però saldo al corpo del proiettore. Assicurare l'ottica stringendo a fondo le viti precedentemente allentate.

Attenzione!!
Quando il coperchio di protezione di **LEDko T/D** non è montato, non appoggiare mai il proiettore rivolto verso il basso. La lente frontale può subire gravi danni.

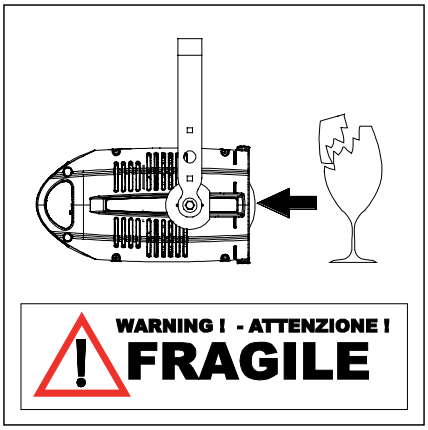

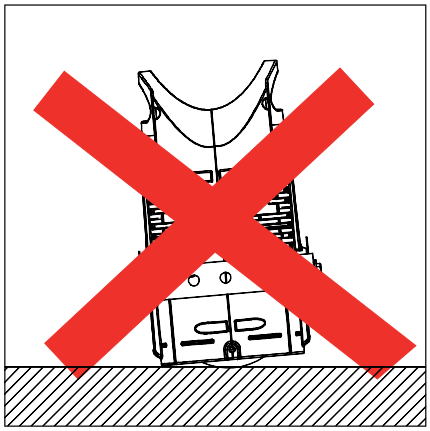
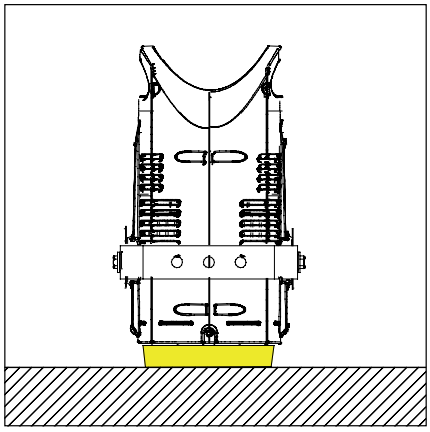

4.2 Fissaggio meccanico

LEDko T/D può essere appeso ad una struttura appropriata in qualsiasi posizione o su treppiede. Se si appende l'apparecchio ad una struttura o simile, si consiglia l'uso di un morsetto appropriato "A", come mostrato nello schema seguente.

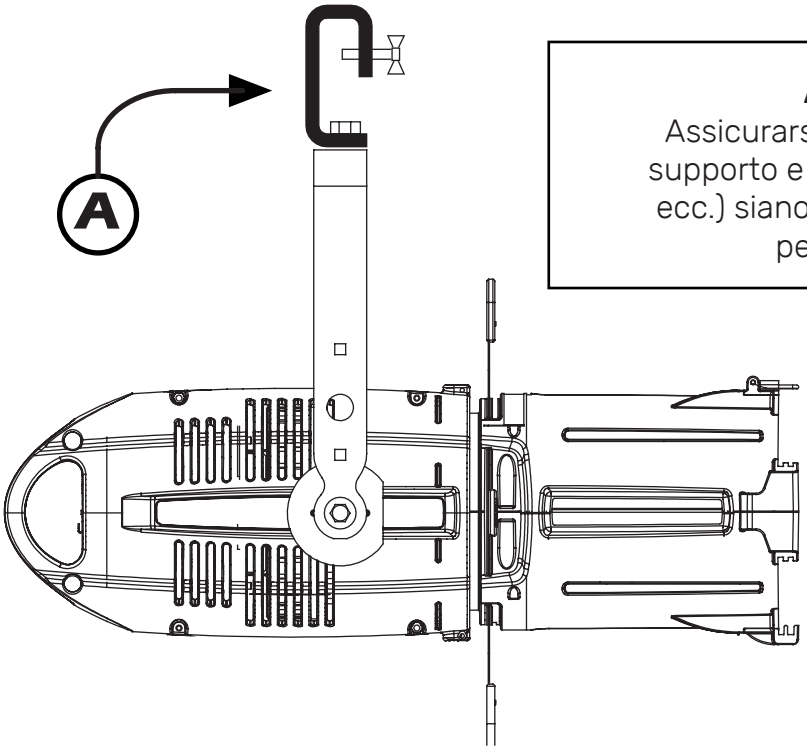

Attenzione!!
Assicurarsi sempre che la struttura di supporto e il fissaggio (bulloni, morsetti, ecc.) siano classificati per supportare il peso dell'attrezzatura.

4.3 Cordina di sicurezza

Quando si appende **LEDko T/D** si consiglia di utilizzare una cordina di sicurezza, come richiesto dalla normativa vigente. La cordina di sicurezza deve passare attraverso le maniglie presenti sul pannello posteriore e quindi fissarla alla struttura.
Se si utilizzano cavi e catene in acciaio di produzione non Coemar, assicurarsi che siano adatti a sostenere il peso dell'unità secondo la normativa UL / ETL (richiesto: il peso di 6 dispositivi completi per almeno un'ora).

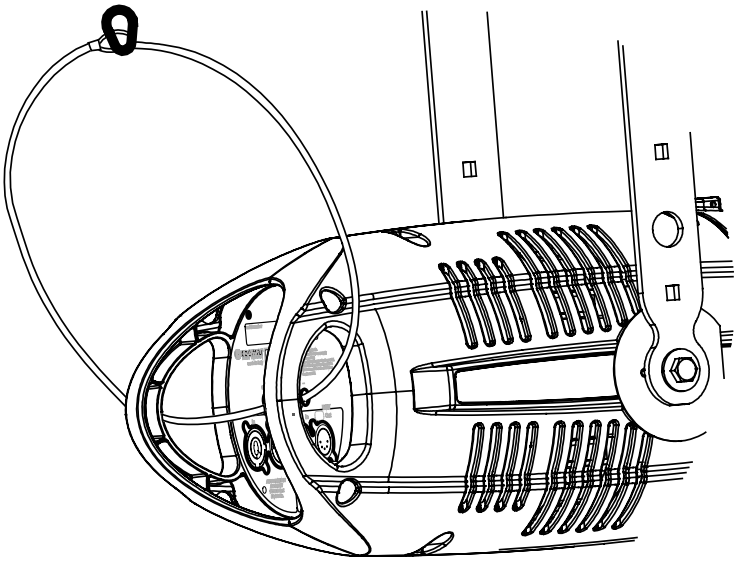

4.4 Orientamento del proiettore

Per orientare il proiettore è sufficiente allentare la maniglia laterale, posizionare il proiettore come desiderato e serrare di nuovo la maniglia in modo da bloccarne la posizione.

5. Alimentazione

5.1 Tensione e frequenza di funzionamento

Il proiettore può funzionare con una tensione da 90 a 250VaC e con frequenza di 50 e 60Hz. Non è necessario nessun tipo di impostazione: **LEDko T/D** si imposta automaticamente in base alla tensione e frequenza di alimentazione rilevata.

5.2 Connessione alla rete elettrica

Caratteristiche del cavo di alimentazione

Il cavo di alimentazione fornito è termicamente resistente, conforme ai più recenti standard internazionali.

Note: in caso di sostituzione del cavo impiegate esclusivamente cavi similari, con la stessa resistenza termica (cavo 3X 1,5 ø esterno10 mm, tensione di esercizio 300/500V, tensione di prova 2 KV, temperatura di esercizio -40°C + 180°C, **Coemar** cod. CV5311).

Connessione alla rete elettrica

LEDko T/D è dotato di due connettori di alimentazione, uno di ingresso ed uno di uscita, che possono essere utilizzati per alimentarne fino a 8 (a 230 VAC) o 4 (90 VAC).

L'assorbimento massimo di **LEDko T/D** è riportata nella seguente tabella:

- 230 VaC 0.88 A costanti in esercizio normale
- 90 VaC 2.25 A costanti in esercizio normale

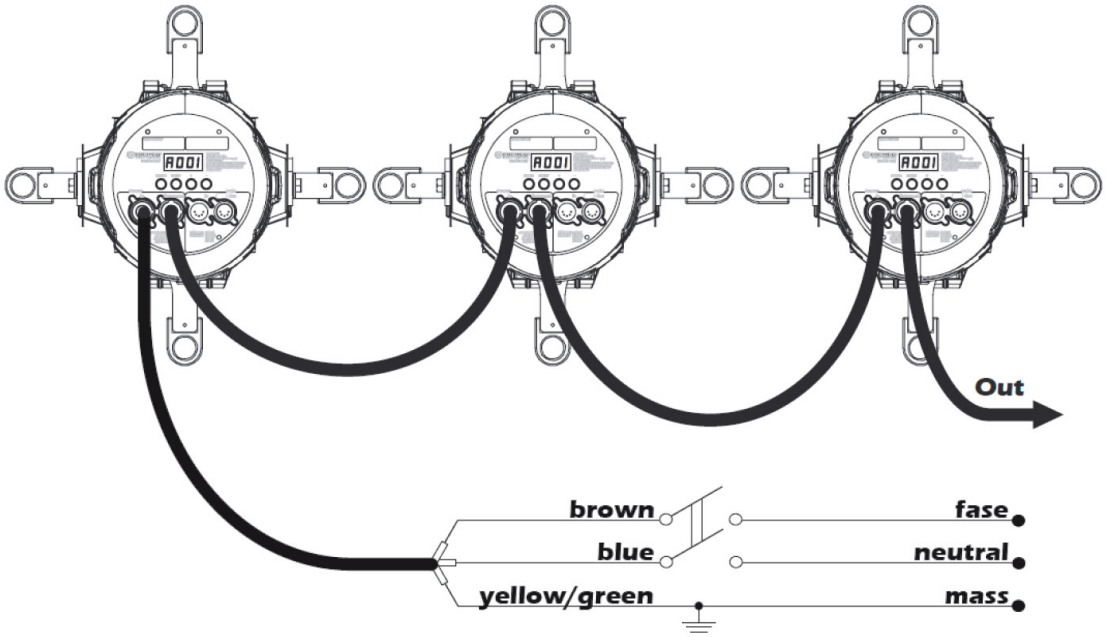

Attenzione!!

- É consigliato l'uso di un interruttore magnetotermico differenziale per l'alimentazione di ogni proiettore. Attenetevi scrupolosamente alle norme in vigore.
- **LEDko T/D** non deve essere alimentato attraverso unità di potenza dimmer in quanto si potrebbe danneggiare l'alimentatore switching interno.
- Prima di collegare il dispositivo alla rete elettrica, assicurarsi che la fornitura elettrica corrisponda a quelle ammesse per l'uso di **LEDko T/D**.
- Le operazioni di cablaggio e collegamento devono essere eseguite da personale qualificato.

6. Connessione del segnale di controllo

6.1 Connessione di segnale con prese/spine XLR5

Il segnale digitale di pilotaggio viene trasmesso al proiettore con un cavo a due poli con schermatura come previsto dallo standard internazionale per la trasmissione dati DMX512. Il collegamento deve essere seriale, utilizzando i connettori XLR5 maschio e femmina posti sulla base di **LEDko T/D** e contrassegnati dalle diciture DMX512 IN e OUT (come riportato nello schema qui sotto).

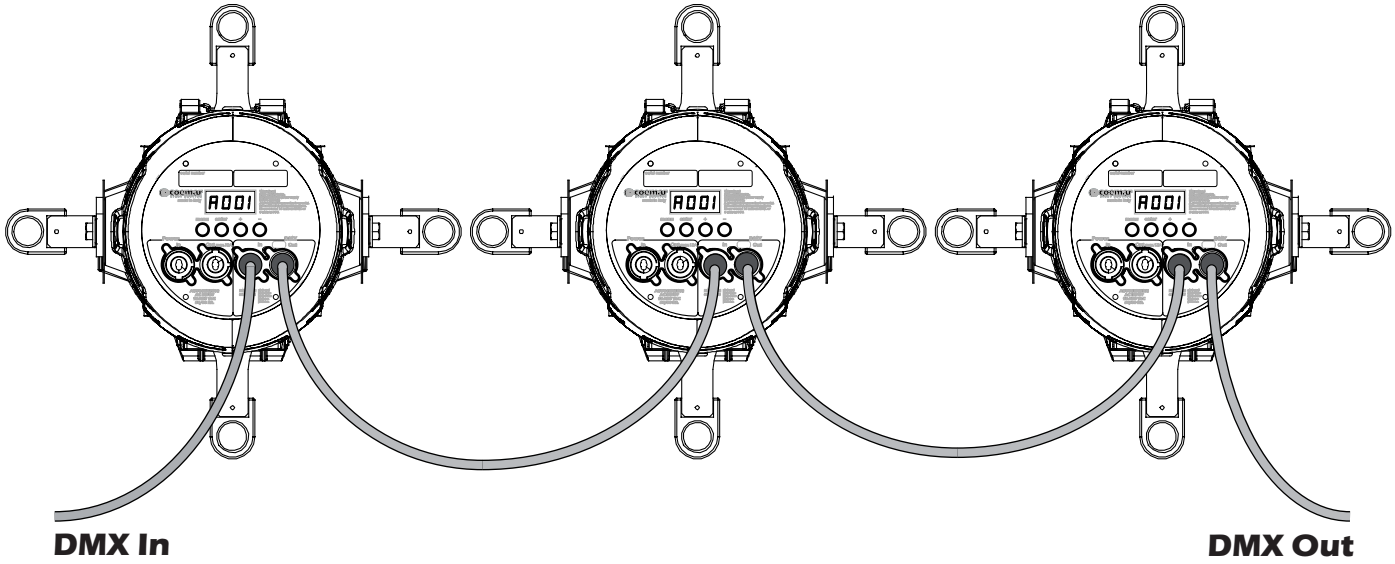

Attenzione!
La schermatura ed i conduttori non devono fare alcun tipo di contatto tra loro o con la custodia metallica dei connettori. Il pin numero 1 e la custodia non devono essere collegate alla massa elettrica dell'apparecchio.

7. Accensione del proiettore

Dopo aver eseguito correttamente le operazioni descritte fino a questo punto, procedere con l'alimentazione del proiettore e accendetelo collegandolo alla rete elettrica. Il display si accenderà e visualizzerà la versione software installata sui microprocessori interni, successivamente verrà mostrato l'indirizzo DMX attuale. Se l'indirizzo continua a lampeggiare ciò indica che non è presente il segnale DMX. Controllare il cavo di collegamento e il funzionamento del mixer.

7.1 Indirizzo DMX del proiettore

Ogni proiettore utilizza 5 o 1 canali d'indirizzo per il suo completo funzionamento e viene controllato con segnale DMX512.

Indirizzamento DMX

Il proiettore al momento dell'accensione mostra sul display la scritta A001 che indica l'indirizzo DMX 001; per esempio, se impostato su 5 canali, il proiettore così indirizzato risponderà ai comandi dei canali da 1 a 5 del vostro controller DMX 512. Una seconda unità deve essere indirizzata come A006, una terza come A011 e così via. L'operazione deve essere eseguita su ogni **LEDko T/D** che ha un indirizzo diverso da A001.

Variazione dell'indirizzo DMX:

1. Premere il tasto + o – fino a visualizzare l'indirizzo DMX desiderato, le cifre del display lampeggiano per indicare la variazione dell'indirizzo non registrata.
2. Premere il tasto ENTER per confermare la selezione; Le cifre del pannello display smettono di lampeggiare quando il proiettore risponderà al nuovo di indirizzo.

Note: mantenendo premuti i tasti + o – il conteggio dei canali viene eseguito ad una maggiore velocità per una più rapida selezione.

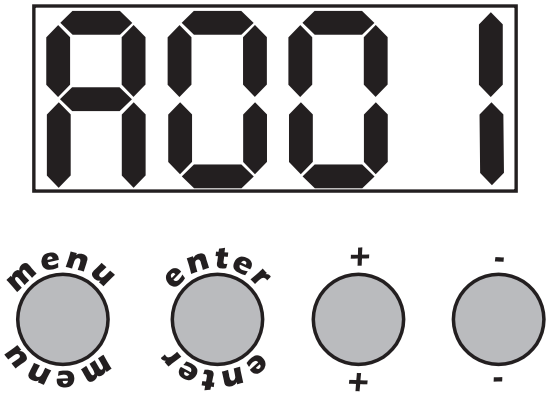

Attenzione!!
Se cambiate l'indirizzo DMX senza il segnale DMX collegato, le cifre dl pannello continueranno a lampeggiare anche dopo la conferma dell'indirizzo con il tasto ENTER.

8. Tabelle DMX

8.1. Tabella DMX 5,1 canali

canale		funzione	tipo di controllo	effetto	decimale			percentuale		
1	1	**master dimmer**	proporzionale	regolazione graduale dell'intensità luminosa da 0 a 100%	0	-	255	0%	-	100%
-	2	**canale vuoto**	livello unico	nessun effetto	0	-	255	0%	-	100%
-	3	**dimmer fine**	proporzionale	controllo del fine del dimmer a 16 bit	0	-	255	0%	-	100%
-	4	**effetto strobo**	livello unico	nessun effetto	0	-	9	0%	-	4%
			proporzionale	effetto stroboscopico con frequenza di lampeggio variabile da lenta a veloce	10	-	57	4%	-	22%
			livello unico	stop strobo	58	-	59	23%	-	23%
			proporzionale	effetto pulsazione in sequenza, dissolvenza lenta, accensione veloce (velocità della pulsazione da lenta a veloce)	60	-	108	24%	-	42%
			livello unico	stop strobo	109	-	110	43%	-	43%
			proporzionale	effetto pulsazione in sequenza, dissolvenza veloce, accensione lenta (velocità della pulsazione da lenta a veloce)	111	-	159	44%	-	62%
			livello unico	stop strobo	160	-	161	63%	-	63%
			proporzionale	effetto stroboscopico con frequenza di lampeggio variabile casuale, colori sincronizzati, da lenta a veloce	162	-	207	64%	-	81%
			livello unico	stop strobo	208	-	209	82%	-	82%
			proporzionale	effetto stroboscopico con frequenza di lampeggio variabile casuale, colori non sincronizzati, da lenta a veloce	210	-	255	82%	-	100%
-	5	**funzioni speciali**	livello unico	nessun effetto / park	0	-	9	0%	-	4%
				600Hz	10	-	84	4%	-	33%
				ventola a velocità lenta	85	-	96	33%	-	38%
				ventola in modalità automatica	97	-	108	38%	-	42%
			proporzionale	controllo della velocità della ventola da minimo a massimo	109	-	120	43%	-	47%
			livello unico	nessun effetto	121	-	133	47%	-	52%
				abilita il blackout automatico del display	134	-	185	53%	-	73%
				disabilita il blackout automatico del display	186	-	199	73%	-	78%
				regolazione della frequenza del LED a 1000Hz	200	-	205	78%	-	80%
				regolazione della frequenza del LED a 3000Hz	206	-	211	81%	-	83%
				regolazione della frequenza del LED a 6000Hz	212	-	217	83%	-	85%
				regolazione della frequenza del LED a 8000Hz	218	-	223	85%	-	87%
				regolazione della frequenza del LED a 10000Hz	224	-	229	88%	-	90%
				regolazione della frequenza del LED a 12000Hz	230	-	235	90%	-	92%
				regolazione della frequenza del LED a 14000Hz	236	-	241	93%	-	95%
				regolazione della frequenza del LED a 16000Hz	242	-	247	95%	-	97%
				regolazione della frequenza del LED a 19000Hz	248	-	255	97%	-	100%

9. Menu del display

9.1 Guida rapida al menu

Per accedere alle funzioni è sufficiente premere il tasto MENU. Premere i tasti + o – per scorrere le pagine. Per selezionare la funzione scelta o accedere al sottomenu, premere ENTER. Utilizzando opportunamente le funzioni di **LEDko T/D**, attivabili attraverso il pannello display, potete aggiungere funzionalità al proiettore e variare alcuni parametri. Alterare i settaggi eseguiti da **Coemar** può variare il funzionamento del proiettore che quindi risponderà diversamente ai comandi del controller; leggete quindi scrupolosamente le funzioni di seguito elencate prima di effettuare qualsiasi operazione.

9.2 Conteggio veloce

Tramite il display di **LEDko T/D** vi sarà possibile eseguire la variazione veloce dei numeri che appaiono nelle diverse funzioni.

Le modalità di conteggio rapido sono:

1. Mantenendo premuto il tasto + o – il conteggio avviene più rapidamente.
2. Premete il tasto + poi il tasto – e manteneteli premuti insieme, il numero sarà impostato al valore più alto.
3. Premete il tasto – poi il tasto + e manteneteli premuti insieme, il numero sarà impostato al valore più basso.

9.3 Menu delle funzioni principali

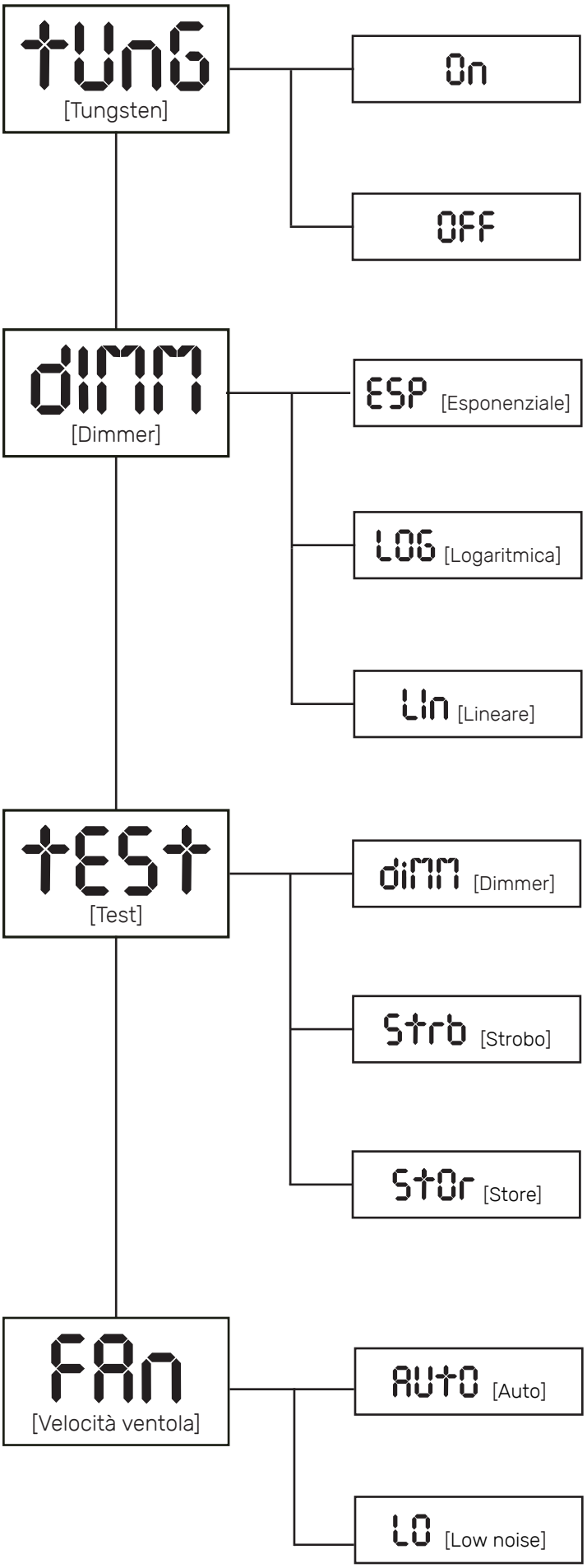

Tungsten:
Imita la curva di attenuazione lenta delle lampade al tungsteno.

Dimmer:
Permette la selezione di diverse curve dimmer: lineare, esponenziale (predefinita) e logaritmica;

Test:

- Seleziona questa voce per impostare e configurare manualmente le seguenti impostazioni:
- **Dimmer:** cambia l'intensità luminosa;
- **Strobo:** imposta manualmente il canale DMX dello strobo;
- **Store:** seleziona questa voce per memorizzare le impostazioni precedentemente modificate. I valori memorizzati rimarranno in memoria anche una volta spento il proiettore..

Velocità della ventola:

- **Auto:** ventola a velocità di funzionamento automatica per garantire la massima resa luminosa in tutte le condizioni di utilizzo (l'emissione luminosa diminuirà in caso di surriscaldamento), ideale per eventi live, mostre e installazioni architettoniche;
- **Low noise:** questa impostazione manterrà la velocità della ventola al livello minimo (emissione luminosa moderatamente limitata, diminuirà in caso di surriscaldamento) ideale per ambienti che richiedono il massimo silenzio.

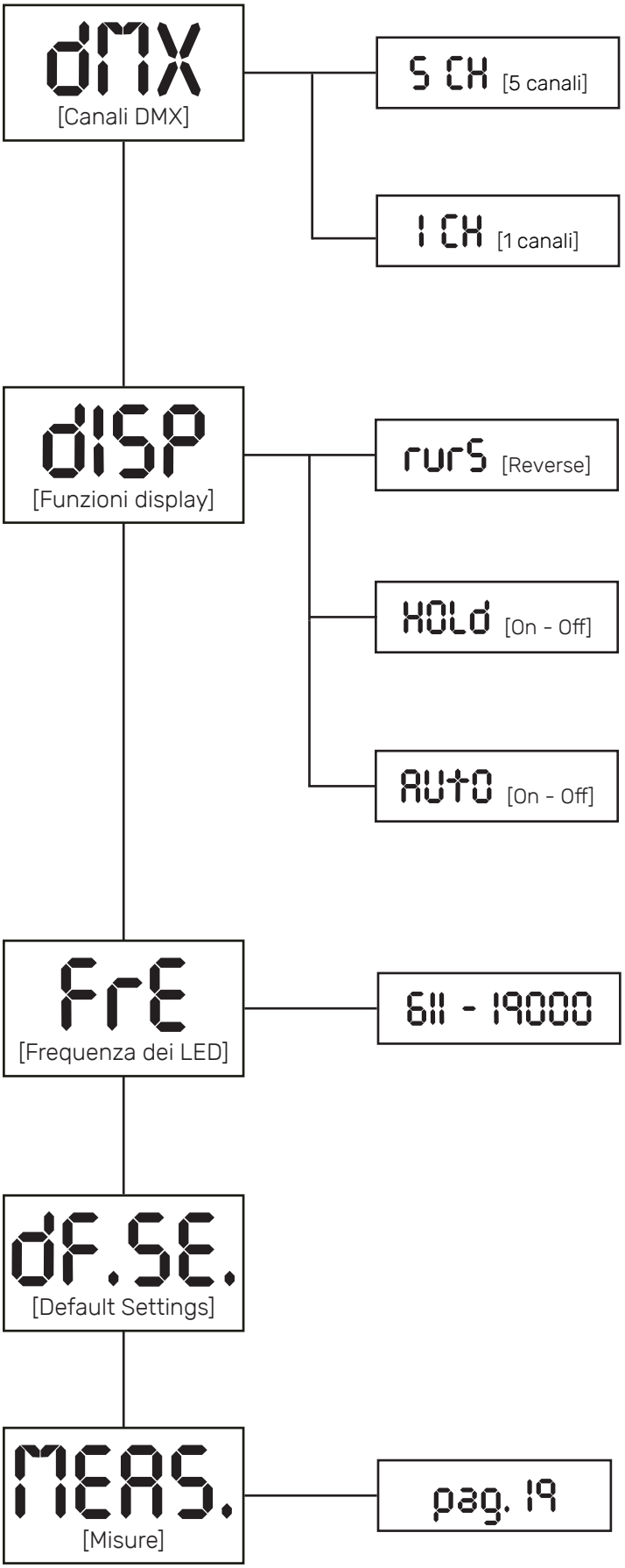

Canali DMX:

Canali DMX: Mostra la modalità DMX e il numero di canali selezionabili;

Funzioni display:

- **Reverse:** permette di ruotare di 180° la lettura del display;
- **Hold:** bloccaggio tasti. Premere un tasto qualsiasi per 5 secondi per sbloccare;
- **Auto:** consente di spegnere il display dopo 6 secondi.

Frequenza dei LED:

Permette di impostare la frequenza PWM da 611 a 19000 Hz. Si consiglia una bassa frequenza PWM per ottenere la migliore curva dimmer, mentre una frequenza PWM più alta dovrebbe essere selezionata per garantire operazioni Flicker-free del dispositivo;

Default Settings:

Consente di ripristinare le impostazioni di fabbrica del dispositivo, con l'eccezione dell'indirizzo DMX e dell'allineamento dei LED;

Nota: nel caso in cui la funzione Default Settings venga cliccata per errore, attendere 5 secondi e il proiettore uscirà automaticamente dal menu.

Misure:

Permette di leggere tutti i parametri: temperatura LED e scheda, livello ventola, DMX, allarmi, valore dei canali e versione del software.

9.4 Misure (MEAS)

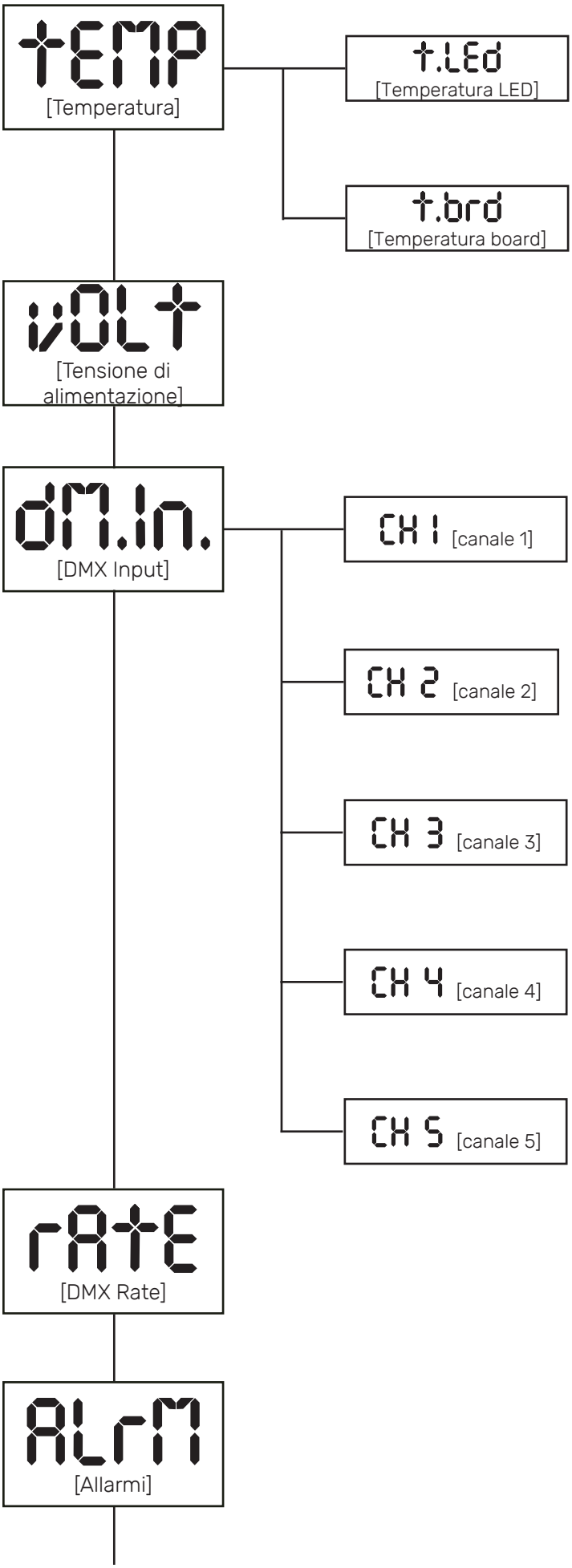

Temperatura:

Mostra i valori della temperatura corrente:

- **LED:** mostra la temperatura del modulo LED;
- **Board:** mostra la temperatura della scheda elettronica;

Volt:

Mostra la tensione di alimentazione;

DMX Input:

Mostra il valore dei canali DMX ricevuti dall'apparecchio su ogni canale che l'apparecchiatura occupa sulla linea;

Rate:

Mostra la frequenza di aggiornamento del segnale DMX inviato dalla console;

Allarmi:

Visualizza eventuali allarmi rilevati automaticamente dal proiettore. I messaggi di allarme sono descritti successivamente.

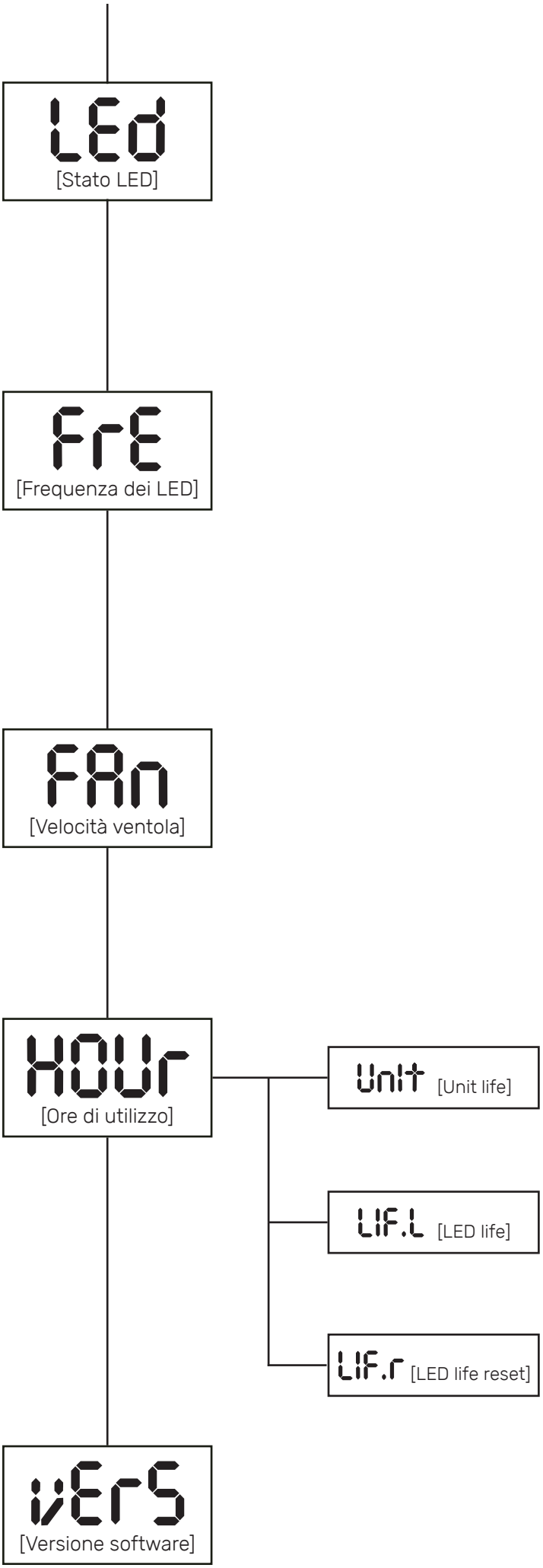

LED:
Visualizza lo stato di accensione dei LED in percentuale.

Frequenza dei LED:
Mostra la frequenza PWM del LED (611 Hz come valore predefinito);

Velocità della ventola:
Visualizza l'utilizzo della ventola in percentuale.

Ore di utilizzo:
Mostra il contatore delle ore del dispositivo:

- **Unit:** mostra le ore complessive di vita del dispositivo;
- **LED life:** mostra la vita complessiva del modulo LED;
- **LED life reset:** mostra la durata complessiva del modulo LED attualmente installato.

Note: le ore possono essere ripristinate in caso di sostituzione del modulo LED;

Versione software:
Mostra la versione del software attualmente installata nel dispositivo.

9.5 Allineamento elettronico del LED

Il pannello display di **LEDko T/D** permette l'allineamento elettronico dei LED; questa procedura è eseguita da **Coemar** al momento del collaudo; può esserne necessaria l'esecuzione nel caso di sostituzione di parti interne dell'apparecchio (schede elettroniche, LED,etc...). Alterare i settaggi preimpostati da **Coemar** potrebbe alterare radicalmente le funzioni del proiettore. Leggere attentamente le seguenti avvertenze prima effettuare qualsiasi cambiamento.

Attenzione!!
Questo capitolo è da ritenersi ad uso esclusivo di tecnici e personale specializzato.

Attenzione!!
Si può accendere a questo menu esclusivamente dal menu DF.SE. [Default Settings] premendo contemporaneamente i tasti **ENTER** e **MENU**. Questo menu è riservato ad un personale qualificato.

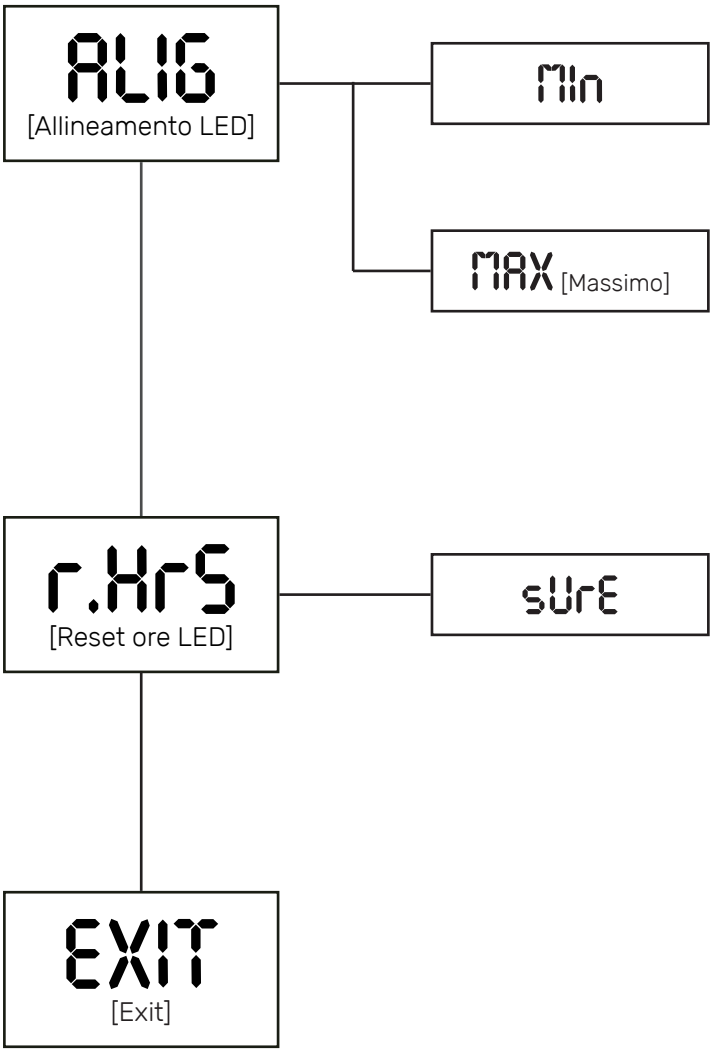

Allineamento LED:

Questa voce consente di allineare il livello minimo e massimo di intensità dei LED:

- **Minimo:** alzare o abbassare l'intensità minima per livellare il dimmeraggio tra i dispositivi;
- **Massimo:** allinea il livello di uscita massimo tra ciascun dispositivo;
- **Exit:** esce dal menu e memorizza le modifiche;

Reset ore dei LED:

Permette di cancellare le ore di funzionamento del modulo LED in caso di sostituzione;

Exit:

Esce dal menu e memorizza i nuovi parametri di allineamento.

9.6 Funzioni speciali del proiettore

Salvataggio del segnale DMX

Se si vuole utilizzare il proiettore senza l'ausilio di una console attiva è possibile memorizzare un impostazione DMX in due modi:

- Tramite display con il menu TEST;
- Togliendo il segnale DMX quando il proiettore è acceso, per mantenere i valori correnti al momento in cui il segnale viene tolto;

Spegnimento automatico delle ventole

Per diminuire la rumosità ed i consumi, la ventola di raffreddamento del proiettore si spegne automaticamente dopo circa 3 minuti di inattività.

9.7 Messaggi di errore

Se dovesse verificarsi un malfunzionamento, **LEDko T/D** è dotato di un sistema di autodiagnostica che visualizzerà il messaggio di errore sul display. La tabella seguente vi aiuterà ad interpretare correttamente i messaggi. Se nonostante l'intervento suggerito i problemi persistessero, contattate il vostro centro di assistenza Coemar di fiducia.

Codice errore	Descrizione
nOAl [Nessun allarme]	**Nessun allarme** La procedura di autodiagnosi del proiettore non ha riscontrato alcun problema.
DTER [Errore dati]	**Errore dati** Il caricamento iniziale dei dati non è riuscito. Il proiettore ha caricato le impostazioni predefinite dei dati: riavviare di nuovo l'apparecchiatura e, se l'errore persiste, contattare il centro di assistenza **Coemar**.
ADER [Errore indirizzo]	**Errore indirizzo** Il proiettore non riceve tutti i canali di DMX che devono funzionare correttamente. Controllare l'indirizzo DMX indicato sul display e il numero di canali generati dal controllo del mixer. Ricordiamo a questo proposito che alcuni controller non generano tutti i 512 canali.
LEd [Errore Led]	**Errore LED** La routine di diagnostica automatica ha rilevato che il modulo LED potrebbe essere danneggiato, contattare l'assistenza Coemar per la sostituzione del modulo. **IMPORTANTE:** Per garantire che il sensore fornisca letture corrette, impostare il LED sul livello massimo di emissione luminosa.

10. Accessories and spare parts

LEDko T/D è un apparecchio molto versatile, gli accessori opzionali per la sua personalizzazione sono disponibili su richiesta:

Nome accessorio	Codice
Front barrel per lens tube con ghigliottine brunite	BC10011A200
Profile 5°, lens tube	BC10011A041
Profile 10°, lens tube	BC10011A042
Profile 14°, lens tube	BC10011A023
Profile 19°, lens tube	BC10011A012
Profile 26°, lens tube	BC10011A013
Profile 36°, lens tube	BC10011A015
Profile 50°, lens tube	BC10011A016
Profile 70°, lens tube	BC10011A024
Profile 90°, lens tube	BC10011A025
Profile Zoom 15°- 35°	BC10011A017
Profile Zoom 25°- 50°	BC10011A019
Profile Zoom 28°- 40°	BC10011A003
Soft Profile Fresnel Zoom	BC10011A002
Soft Profile PC Zoom	BC10011A001
Paraluce	AC04202
Portagobo magnetico	BC10011A006
Iris	BC10011A010
Donut (190.5 mm)	BC10011A028
Half Top Hat (190.5 mm)	BC10011A027
Top Hat (190.5 mm)	BC10011A029
Portagelatine (190 mm)	BC10011A040
Donut (185 mm)	BC10011A036
Half Top Hat (185 mm)	BC10011A035
Top Hat (185 mm)	BC10011A037
Portagelatine (185 mm)	AC04204

Donut (159 mm)	BC10011A032
Half Top Hat (159 mm)	BC10011A031
Top Hat (159 mm)	BC10011A033
Portagelatine (159 mm)	BC10011A021
Portagobo per gobo di vetro (93.6 mm)	BC10011A030
Hook clamp, 48-51 mm, massimo carico supportato 20 Kg.	BC10011A047
Light clamp silver, 48-51 mm, massimo carico supportato 75 Kg.	BC10011A045
Light clamp black, 48-51 mm, massimo carico supportato 75 Kg.	BC10011A046
Clamp silver, flat 13-30 mm/⌀ 15-50 mm, massimo carico supportato 20 Kg.	BC10011A043
Clamp black, flat 13-30 mm/⌀ 15-50 mm, massimo carico supportato 20 Kg.	BC10011A044

Tutti i componenti di **LEDko T/D** sono disponibili come parti di ricambio presso il rivenditore o il servizio Coemar. Una descrizione accurata del dispositivo, del numero di modello e del tipo ci aiuterà a fornire le vostre esigenze in modo efficiente ed efficace.

11. Maintenance

11.1 Aggiornamento del firmware

Il firmware di **LEDko T/D** può essere aggiornato tramite il protocollo RDM (ANSI E1.20). Contattare l'assistenza Coemar per ricevere il software e l'aggiornamento del dispositivo.

11.2 Pulizia periodica

Lenti

Anche un sottile strato di polvere può ridurre la resa luminosa e alterare la consistenza del fascio. Pulire regolarmente tutti i filtri e le lenti con un panno di cotone morbido, inumidito con una soluzione speciale per la pulizia delle lenti.

Pulizia del proiettore

Utilizzare una spazzola morbida o un comune aspirapolvere o una fonte di aria compressa per rimuovere la polvere. Per la pulizia del carter usare un panno morbido e un detergente non aggressivo. Controllare che le ventole interne e il dissipatore siano perfettamente puliti.

11.3 Controlli periodici

Componenti meccanici

Controllare il corretto funzionamento delle parti meccaniche e, se necessario, sostituirle. Assicurarsi che il proiettore non sia danneggiato meccanicamente. Se necessario, sostituire le parti usurate.

Componenti elettrici

Controllare tutti i collegamenti elettrici, in particolare per una corretta messa a terra e il corretto collegamento di tutti i connettori estraibili. Premere i connettori se necessario e riposizionarli come prima.

11.4 Fusibili

LEDko T/D ha un fusibile automatico che nella maggior parte dei casi non ha bisogno di essere sostituito.

12. F.A.Q. and answers

Il seguente elenco mostra problemi comuni che possono essere semplicemente risolti. Se i problemi persistono, l'unità deve essere riparata da personale qualificato o contattare il servizio **Coemar** più vicino.

Domanda	Possibile soluzione
LEDko T/D non emette luce	**Proiettore non acceso:** • Assicurarsi che il cavo di alimentazione sia collegato o testarne il voltaggio in ingresso; **Indirizzo DMX errato:** • Controllare l'indirizzo DMX e il segnale di uscita del controller;
LEDko T/D non risponde al segnale DMX	**Il segnale DMX potrebbe non raggiungere LEDko T/D:** • Verificare la connessione dei cavi, correggere le connessioni errate o sostituire i cavi danneggiati; • Controllare l'indirizzo DMX dell'unità;

User notes

	Information on disposal of the equipment
	The equipment at the end of its useful life must be disposed of at an appropriate recycling center for waste electrical and electronic equipment. The treatment and disposal of environmentally friendly, helps prevent potential negative environmental and health and promote the reuse and / or recycling of materials making up the equipment. Illegal disposal by the user includes the application of administrative sanctions provided by law.

Coemar Lighting s.r.l.

Via Carpenedolo 90
46043 Castiglione delle Stiviere, Mantova, Italy
phone. +39 0376/1514412 - fax +39 0376/1514380
info@coemar.com

Coemar reserves the right to effect modifications without notification